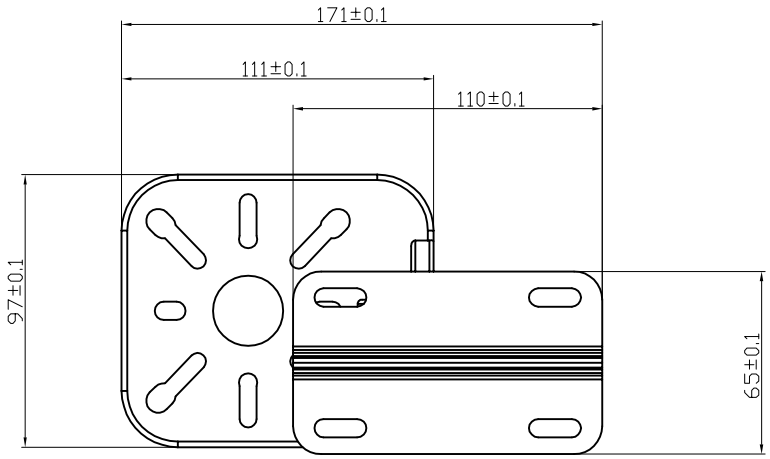
171±0.1
111±0.1
110±0.1
97±0.1
65±0.1

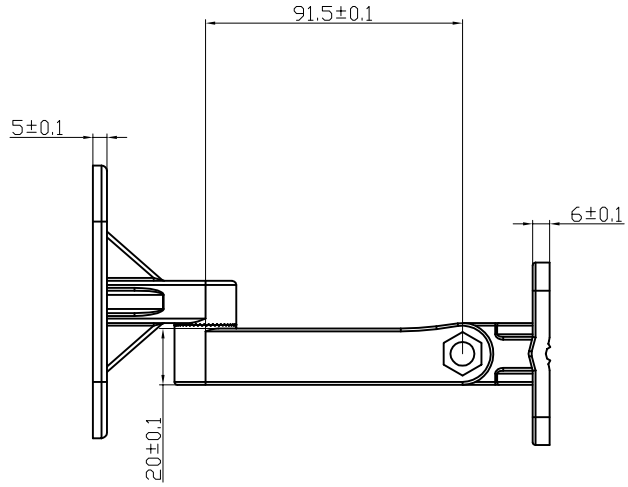
91.5±0.1
5±0.1
6±0.1
20±0.1

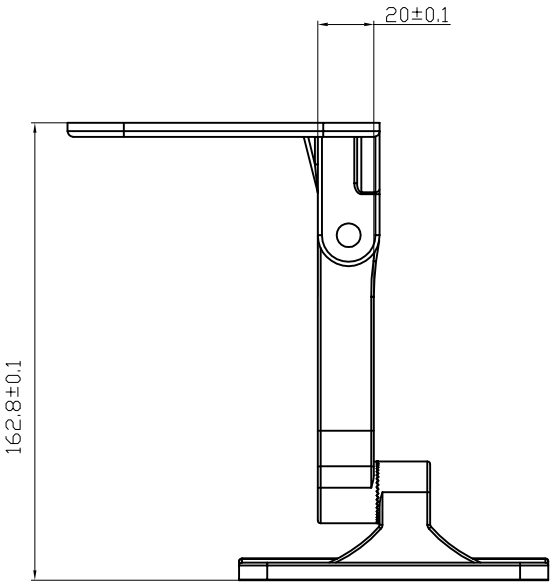
20±0.1
162.8±0.1

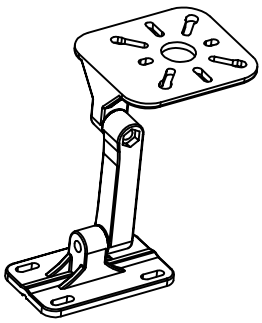

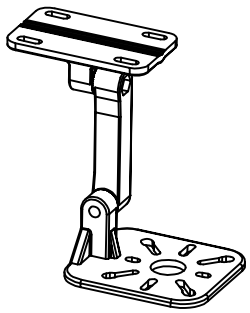

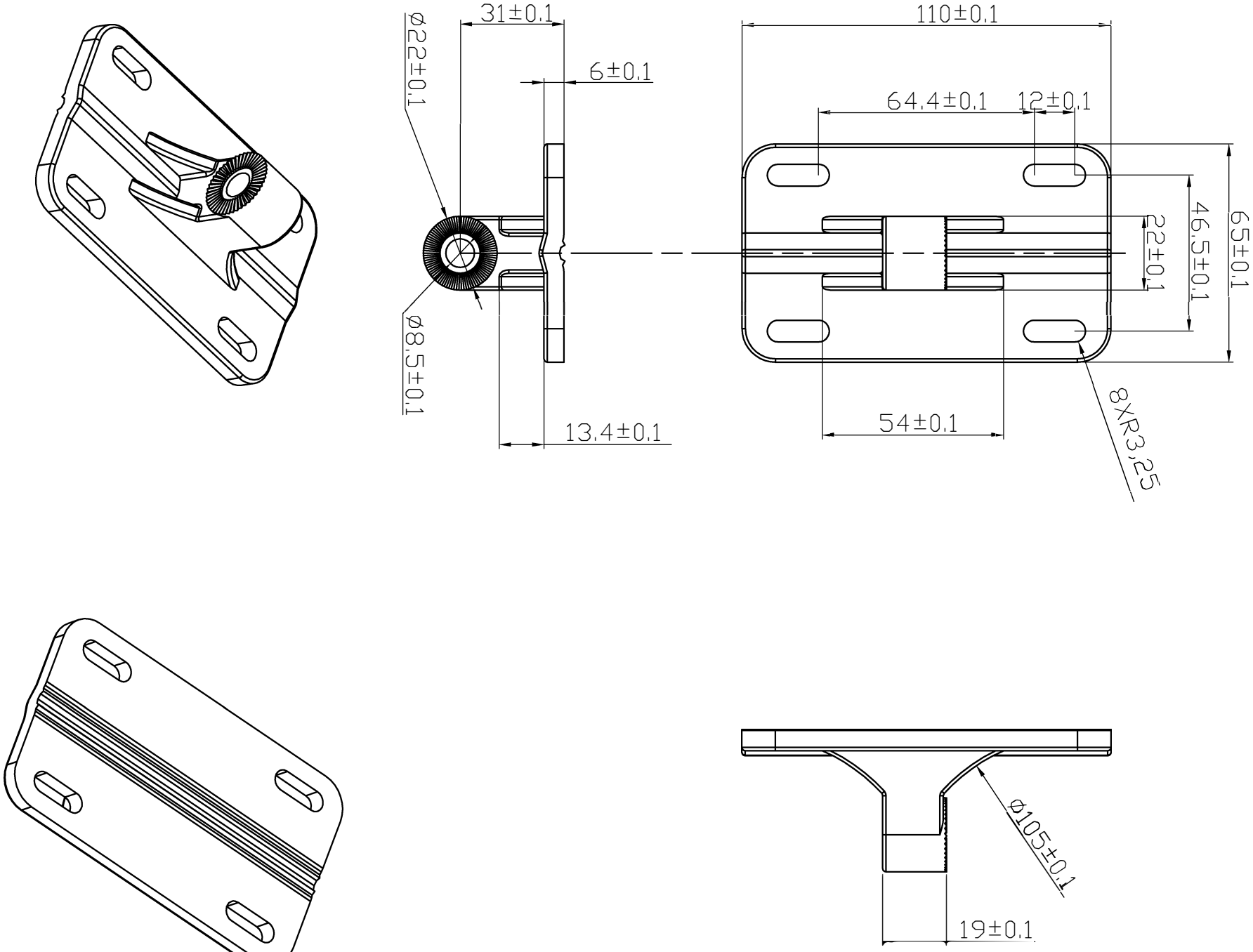
31±0.1
6±0.1
110±0.1
64.4±0.1
12±0.1
ø22±0.1
ø8.5±0.1
13.4±0.1
54±0.1
22±0.1
46.5±0.1
65±0.1
8XR3.25
ø105±0.1
19±0.1

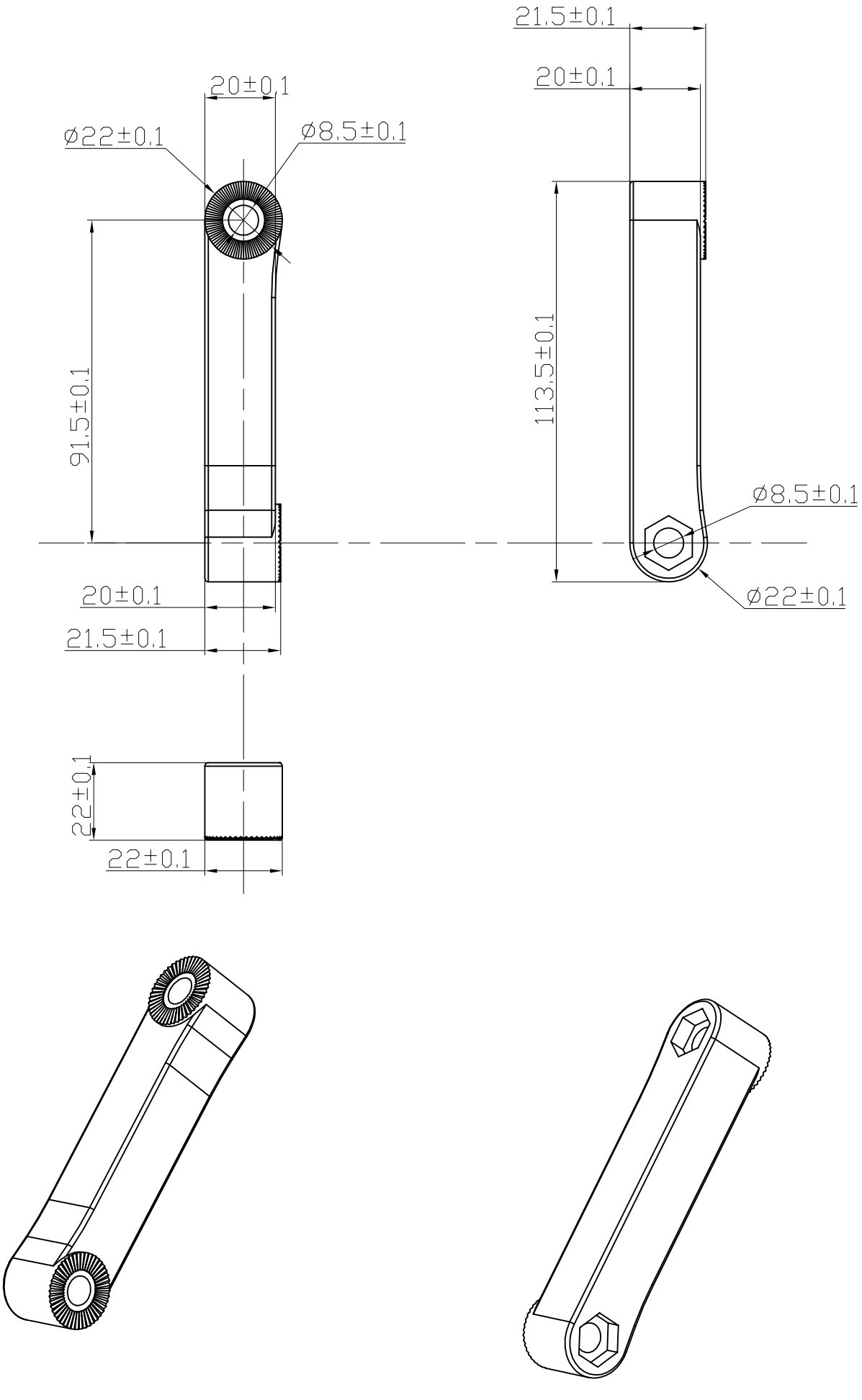
20±0.1
Ø22±0.1
Ø8.5±0.1
91.5±0.1
20±0.1
21.5±0.1
22±0.1
22±0.1
21.5±0.1
20±0.1
113.5±0.1
Ø8.5±0.1
Ø22±0.1

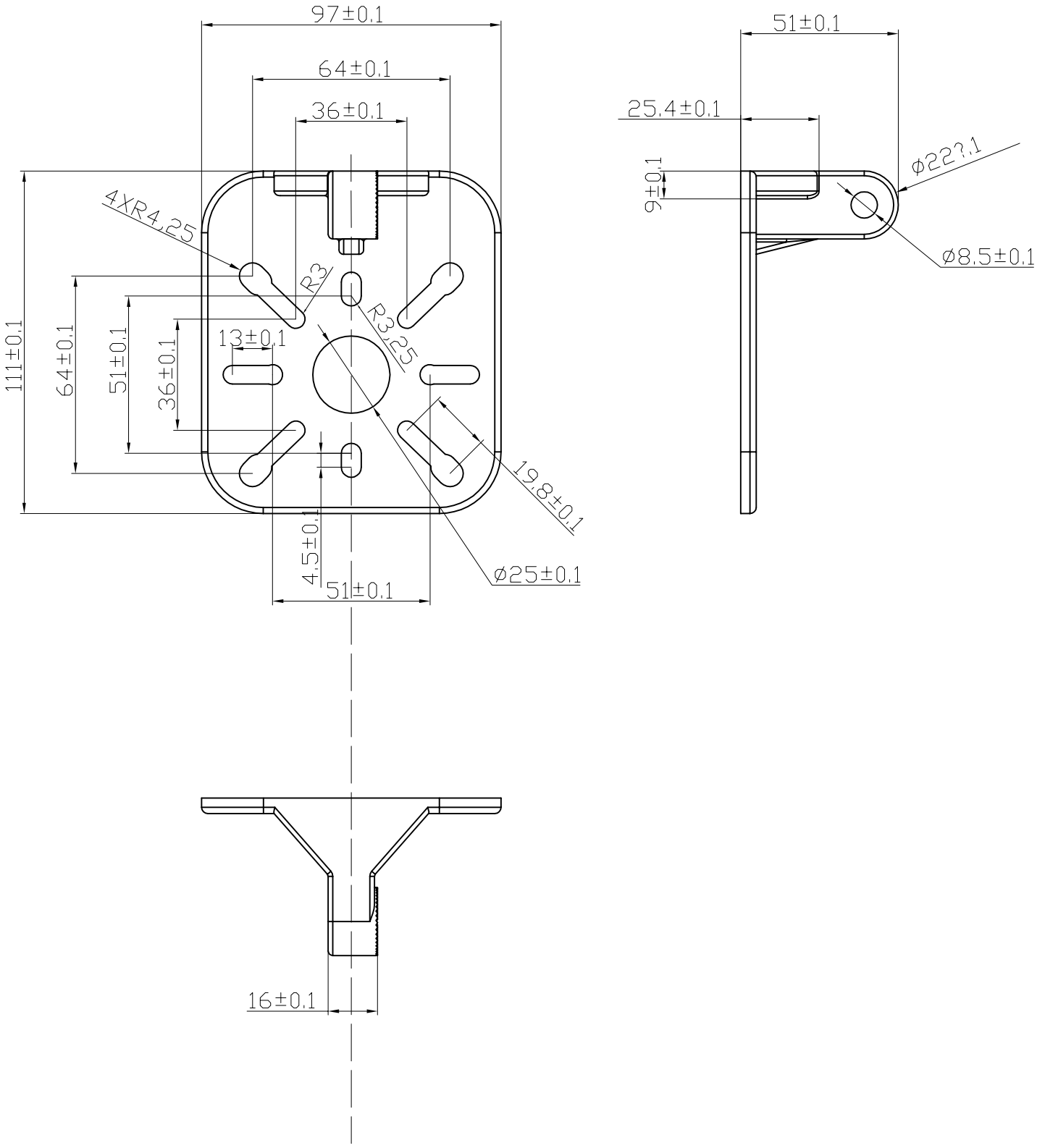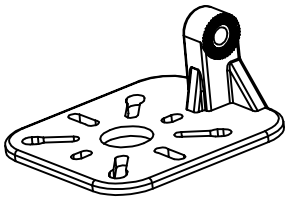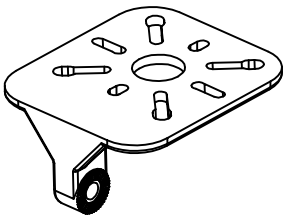
97±0.1
64±0.1
36±0.1
4XR4.25
R3
R3.25
13±0.1
111±0.1
64±0.1
51±0.1
36±0.1
19.8±0.1
4.5±0.1
51±0.1
ø25±0.1
51±0.1
25.4±0.1
9±0.1
ø22?.1
ø8.5±0.1
16±0.1